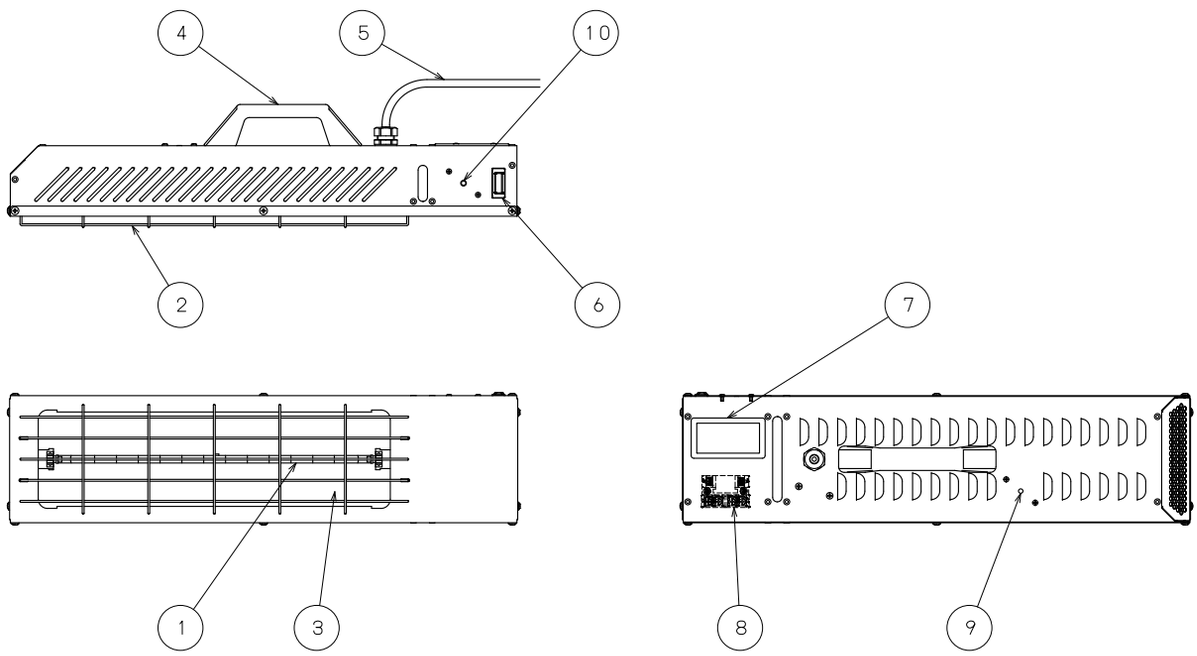

株式会社トーコー
〒181-0013 東京都三鷹市下連雀7-12-25
TEL:0422(49)1251 FAX:0422(42)3077
http//www.tohkohpro.com

品名 近赤外線塗装乾燥機-PROMO
型式 SIR-813D

製品名：近赤外線塗装乾燥機 ハンディプロモ
型　式：ＳＩＲ－８１３Ｄ

部品番号	部品名	規 格 ／ 仕 様	備考欄	数量	単位	コード番号
1	ハロゲンランプ	100V 1.0kW 350mm		1	本	#8847
2	保護枠	350mmランプ用		1	個	#18580
3	反射板	350mmランプ用		1	個	#18893
4	取っ手	AP-828N-2		1	個	
5	電源コード			1	個	#6662
6	タイマー連続切り替えスイッチ	3073-K4P11C03T1B02C-EA		1	個	
7	デジタルタイマー			1	個	#36614
8	リレー	HE2AN-S-AC100V		1	個	#12027
9	リセットスイッチ	サーモスタット120℃	反射板付近に設置	1	個	#9991
10	リセットスイッチ	サーモスタット60℃	タイマー付近に設置	1	個	#18182
	●オプション部品					
	スタンド	SST-1100	高さ1100mm	1	本	#26130
	ロングスタンド	LST-11	伸縮タイプ　高さ1300～2040mm	1	本	#22228

※各商品の価格についてはお問い合わせください